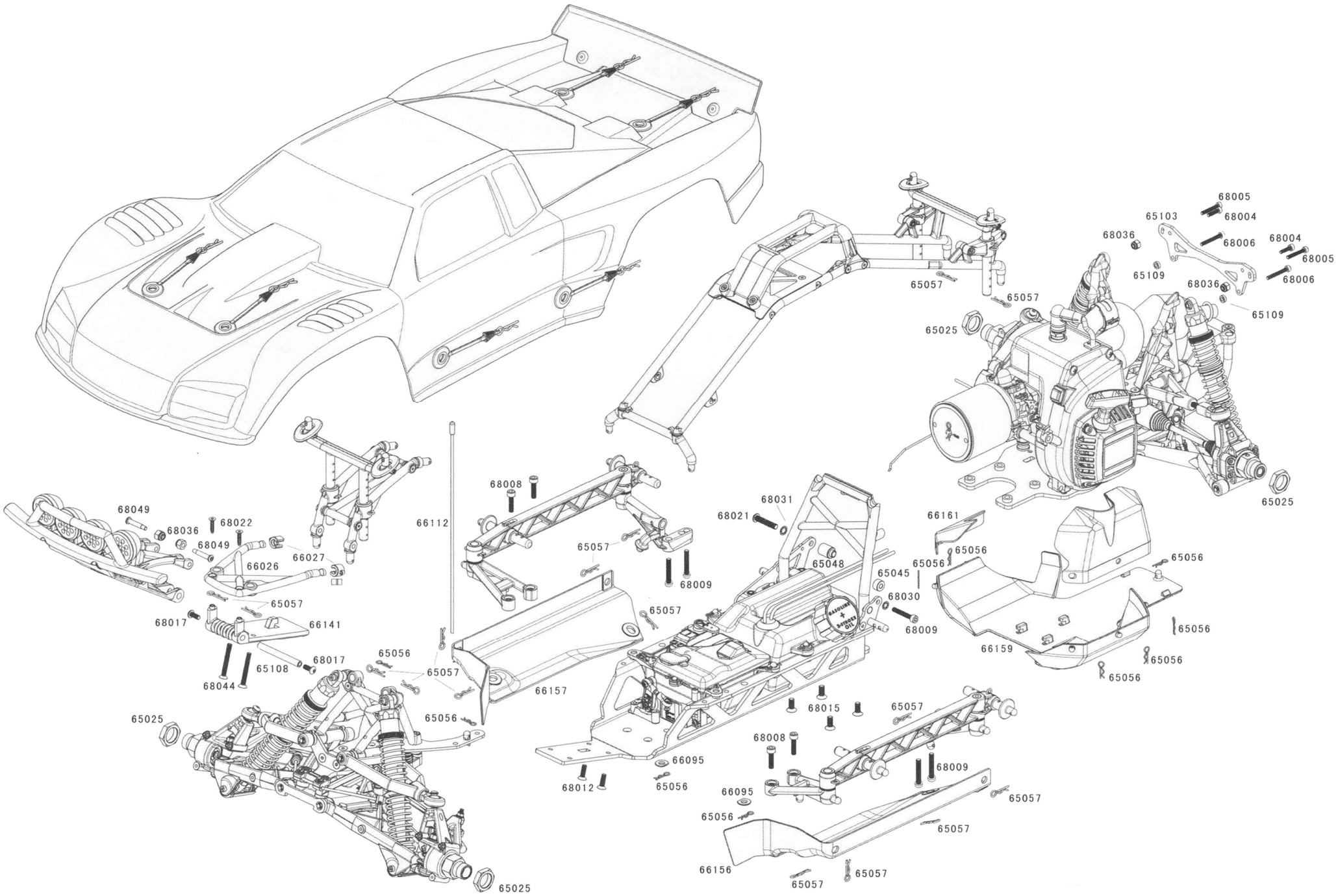
68005
65103
68004
68036
68006
68004
68005
65109
68036
68006
65109
65057
65057
65025
65025
68049
68036
68022
68049
66026
66027
65057
68017
66141
68044
65108
68017
65056
65057
65025
65056
66112
68008
68009
65057
66157
68031
68021
65048
65045
65056
68030
68009
66161
65056
65056
66159
65056
65056
65056
68015
65057
68008
66095
68009
68012
65056
66095
65056
65057
65057
66156
65057
65057
65025

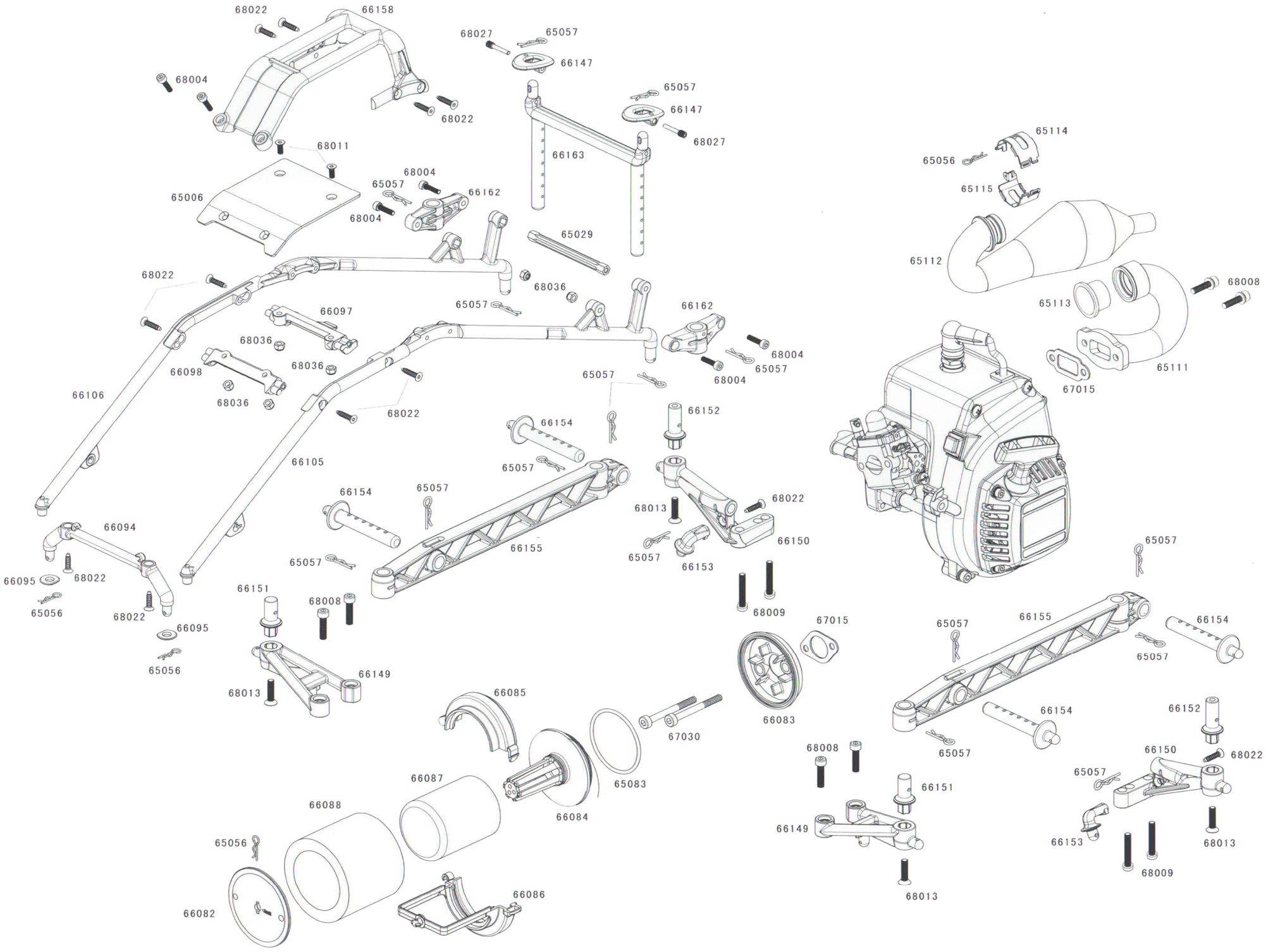
68022
66158
68027
65057
66147
68004
65057
66147
68022
68027
66163
68011
65114
65056
65115
68004
65057
66162
65006
68004
65029
65112
68022
68036
68008
65057
66162
65113
66097
68004
68036
65057
68036
66098
68004
65111
65057
67015
66106
68036
68022
66152
66154
66105
65057
66154
65057
68022
68013
66094
66150
66155
65057
66153
65057
66095
68022
68009
65056
68008
66151
67015
65057
66155
66154
66095
65057
65056
66149
66083
68013
66085
67030
66154
66152
68008
65083
66150
68022
66087
66151
65057
66088
66084
66149
66153
68013
65056
68009
66086
66082
68013

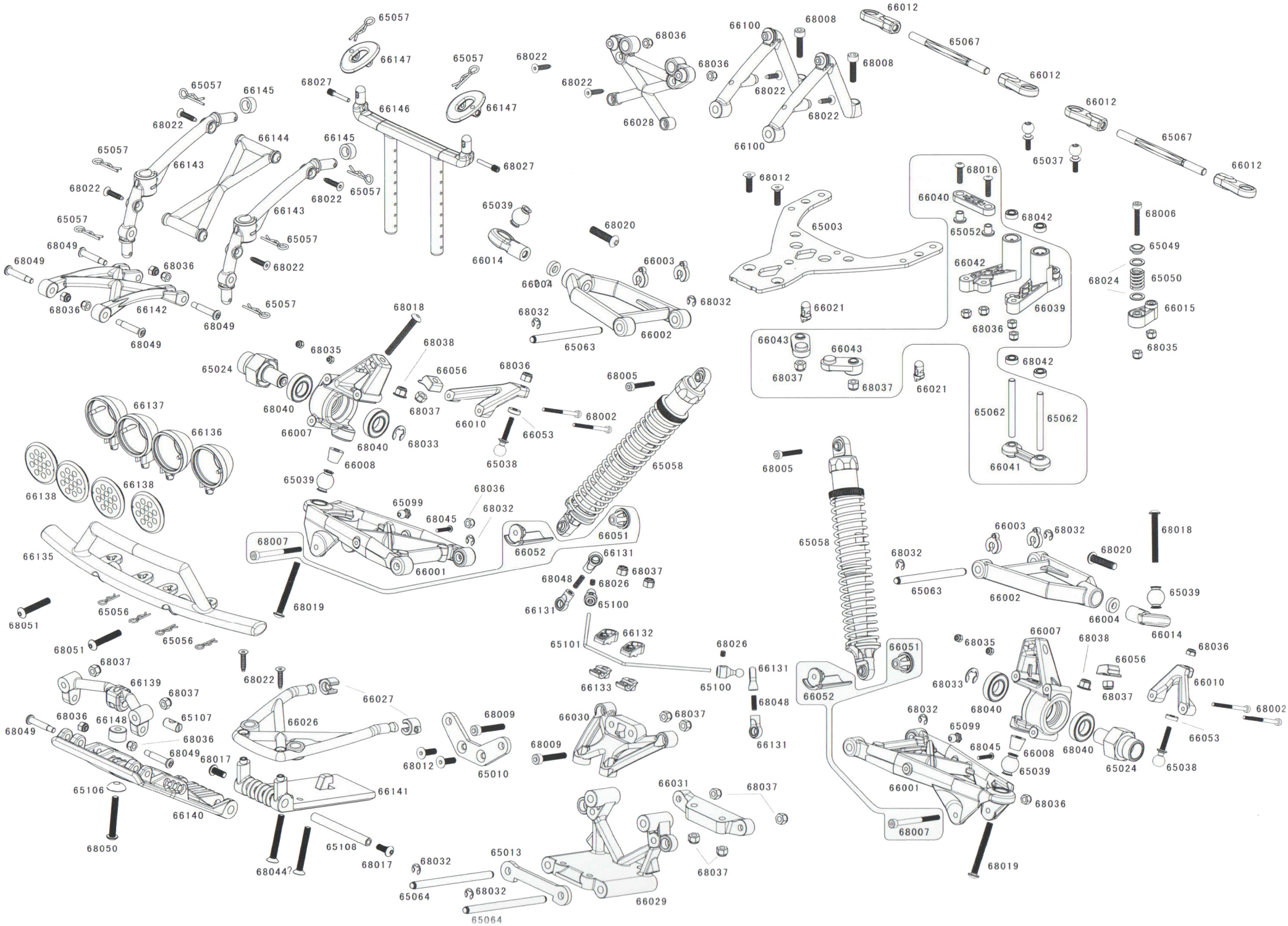
65057
66147
66145
68027
66146
68022
66144
66143
68049
68036
66142
66139
66148
65107
68017
66140
65106
68050
66141
68044?
65108
65064
65013
66029
66031
66030
66027
66026
68009
65010
68012
66028
68020
66014
65039
66004
66003
66002
65063
68032
66021
66043
68037
66041
66042
68042
66039
68016
66040
65052
65003
68012
68006
65049
65050
68024
66015
68035
65062
68018
68038
66056
66010
66053
65038
66007
68040
68033
66008
66137
66136
66138
66135
68051
65056
68007
66001
68019
65099
68045
66051
66052
68005
65058
66131
68048
68026
65100
66132
65101
66133
66012
65067
66100
65037
66004
66014
66036
68002